POLALED's
Eco LED Production

LEDダウンライト 【埋込穴Φ150 電源一体型・屋内、軒下兼用タイプ】

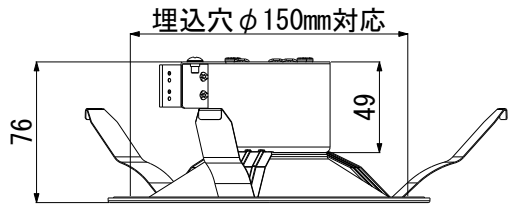

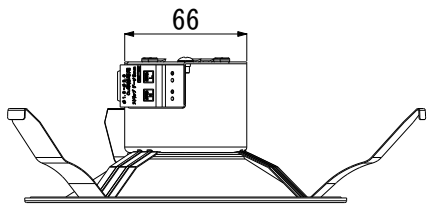

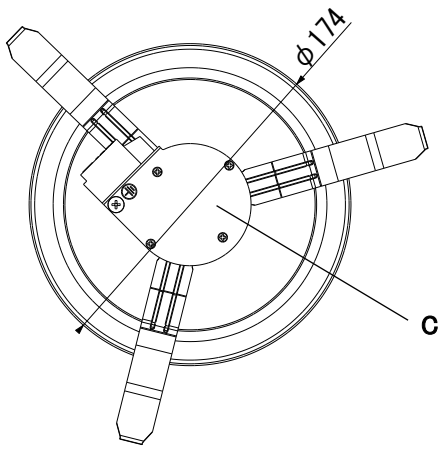

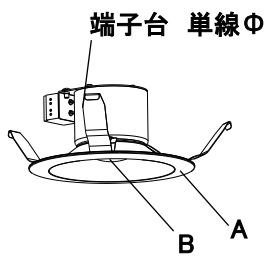

製品仕様					
項目	最小	標準	最大	単位	備考
製品寸法	Φ174×H76			mm	
重量	−	370	−	g	
定格電圧	AC100	−	AC240	V	50/60Hz
消費電力	−	8	−	W	
照射角度	−	110	ー	度	
色温度	2430	2700	2970	K	電球色
全光束	−	960	−	lm	
演色性	−	80	−	Ra	
環境温度	-20	−	+40	℃	結露無き事
保存温度	-20	−	+60	℃	結露無き事
寿命	−	40000	−	hr	設計寿命
埋込穴	Φ150			mm	
保護等級	IP34 ※天井外側のみ防水構造				

※点検状態の漏れ及び異常が発生した時、不適切な措置によって製品が
破壊された場合には、無償修理できません。

製品の特長

・設置方法
　器具交換
・維持費用の削減
　既存光源である白熱球、コンパクト蛍光灯と比べて、
　約4倍の長寿命（設計寿命4万時間）
　既存コンパクト蛍光灯と比べて、消費電力が60%程度削減
　維持管理費用無し （白熱球、コンパクト蛍光灯取替/安定器取替）
・環境に優しい
　有害物質（ROHS)を含まない
　紫外線など、人体に有害な波長が発生しない
　リサイクルが可能（SPCC、PMMA等）

製品設置前の点検事項

・入力電源確認
　製品の仕様書に表記された入力電源の確認
　入力電源が一定に供給されている事の確認
・漏電及び建物アース状態確認
　雨天や降雪時の漏電及びショートの有無確認
　灯器具のアースが正常になっている状態の確認
・灯器具の状態
　当製品は屋内、軒下での使用に設計された製品です。
　製品背面より雨や漏水にさらされる場所では使用禁止

使用に関するご注意

製品の取付は、本体表示並びに取扱説明書に従ってください。
取付けに不備があると製品落下、感電、火災の原因になります。
入力電圧はAC100V～240V、周波数 50Hz/60Hzにてご使用ください。
本製品は天井外面のみ防水構造です。天井内側から湿気、水気が侵入する場所及び腐食性ガスの発生する場所では使用しないでください。絶縁不良、感電の原因となります。
製品を強く反らせたり曲げたり落下させたりしないでください。故障の原因となります。
製品を分解、改造しないでください。製品落下、感電、誤作動の原因となります。
取付けまたは取り外しの際は、必ず電源を切ってください。感電の原因となります。
強度のない薄い天井面、ロックウールなどのやわらかい天井面には取付けないでください。火災・落下によるけが、天井材破損の原因となります。
特殊な断熱、遮音、防音施工された天井には取付けないでください。火災の原因となります。
製品本体と被照射面は、10cm以上離しドア開閉範囲や家具などの可燃物が近づかないように取付けてください。被照射物の変質、変色または焼損による火災の原因となります。
製品を布や紙などの可燃物で覆ったり、被せたり、燃えやすいものを近づけないでください。火災の原因となります。
製品本体を埋込穴に確実に押し込んでください。押込みが不十分な場合、器具落下の原因となります。
電源線は端子台の差し込み穴の奥まで確実に差し込んでください。差し込みが不十分な場合、火災、感電の原因となります。
本製品は、5～25mmの天井厚以外の天井板でご使用しないでください。器具が固定されず落下の原因となります。
本製品は環境温度-20～+40℃の範囲で使用するように設計してあります。高温で使用しますとLED短寿命の原因となります。
本製品は調光器との併用はできません。誤って使用しますと火災の原因となります。
製品をお手入れされる際には、乾いた柔らかい布か、水で浸してよく絞った布をお使いください。製品の水洗いは感電、故障の原因となります。
製品は洗剤、薬品などで拭いたり、殺虫剤をかけないでください。器具の破損、感電の原因となります。
製品は定期的に工事店、専門家による点検を受けられることをお勧めします。
安全上、LED光源を直視することはおやめください。

※保証期間は商品購入後（納入日以降）の3年間の製品保証です。保証期間内に正常な状態でご使用され故障した場合、本記載に従って無料交換します。

仕 様	電源一体型 《屋内、軒下兼用》	A	ツバ（SPCC）	作 成	検 図	承 認	改定日	2022年4月7日
型 番	PDL-1500827FN-A1	B	拡散カバー（PMMA）	上林	―	宮野	初回作成日	2021年6月7日
		C	放熱BODY（SUS）				株式会社マルエム商会	